466013

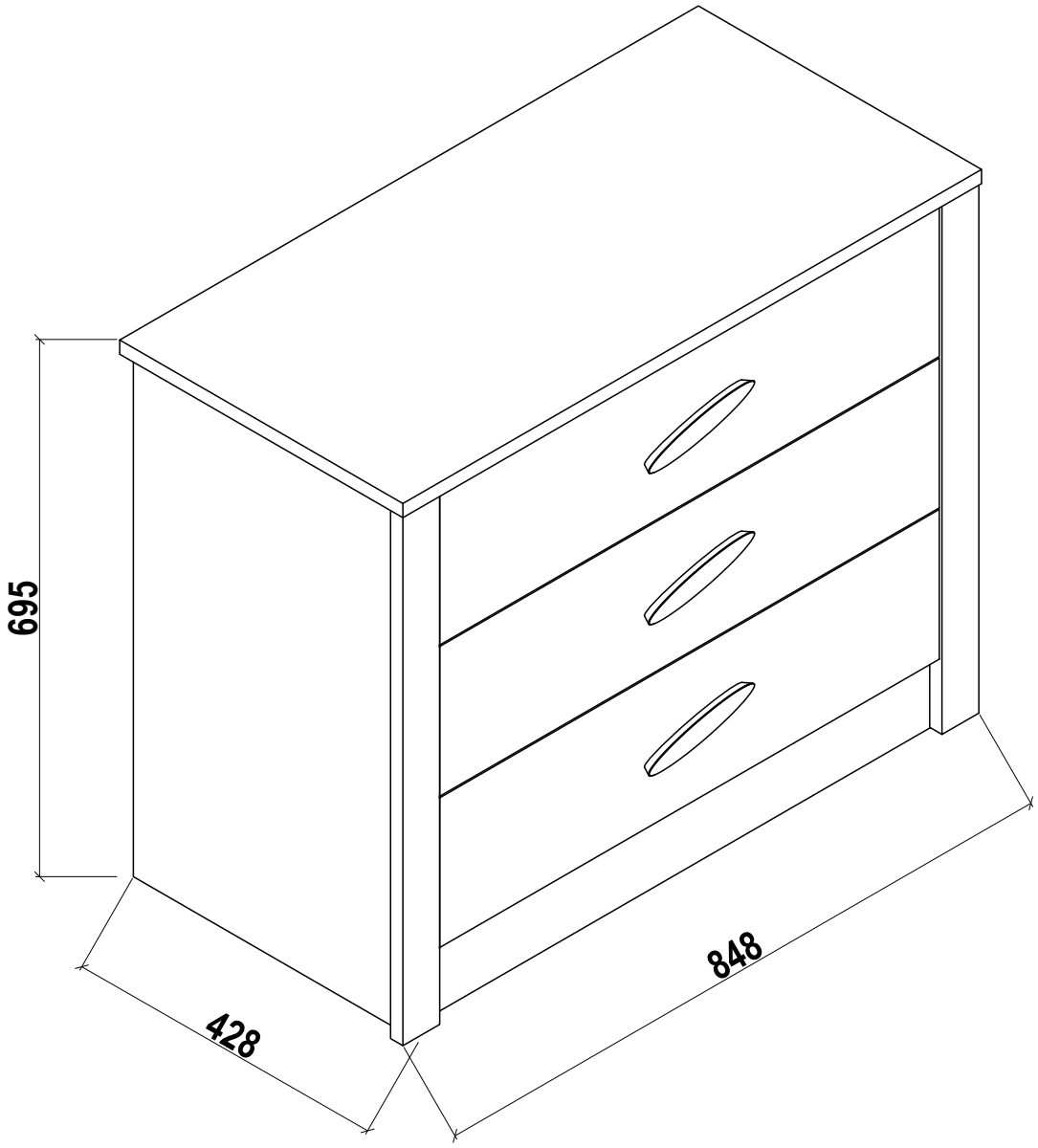

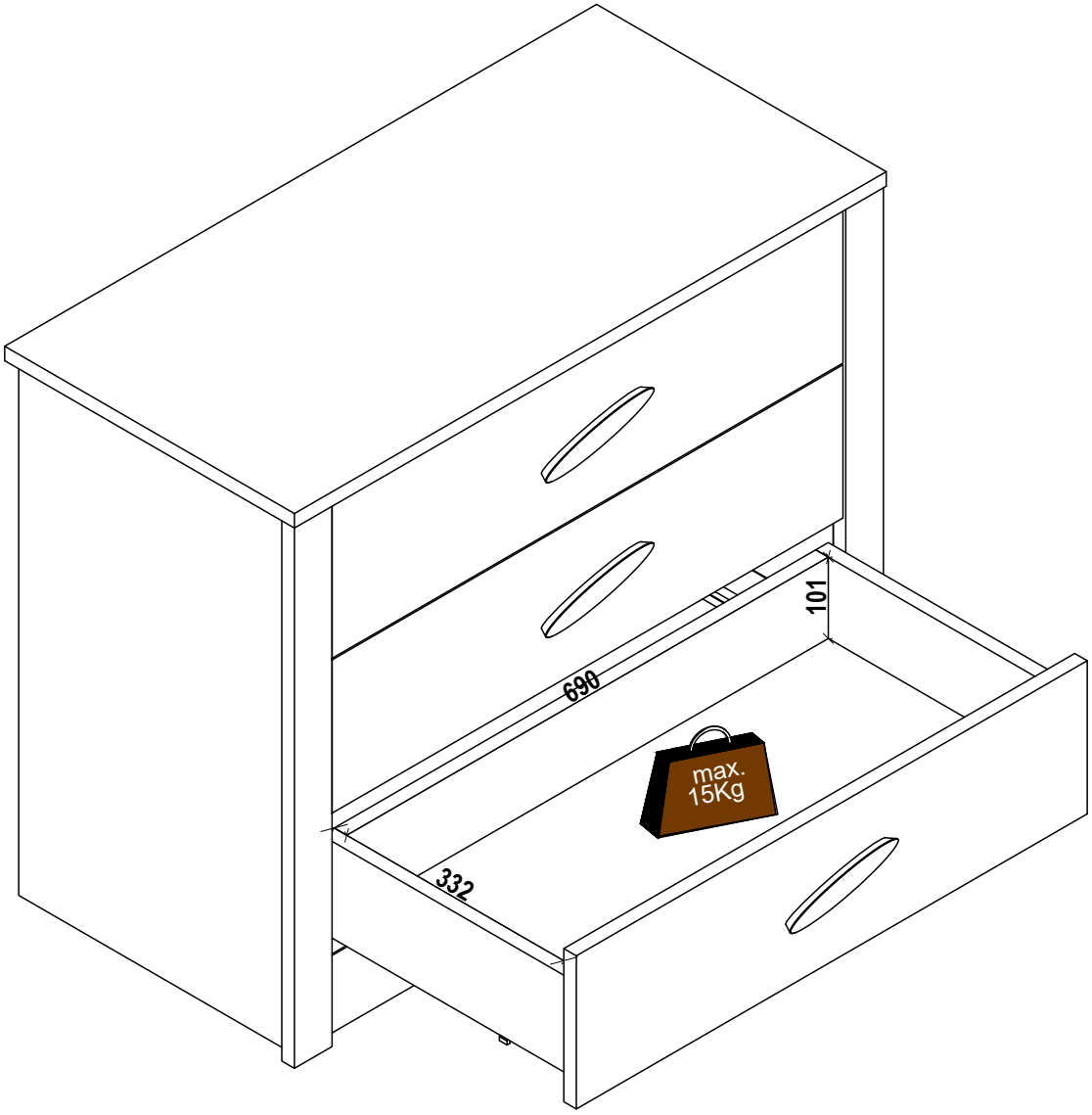
101
690
max.
15Kg
332

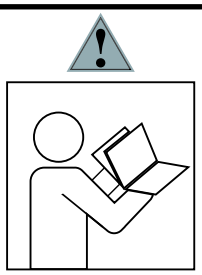

(D) Befolgen Sie stets die Anleitung des Herstellers!
(GB) Please generally follow the manufacturer's instructions!
(FR) Suivez toujours les instructions du fabricant!
(NL) Volg steeds de handleiding van de producent!
(ES) Siga siempre las instrucciones del fabricante!
(PL) Stale przestrzegaj instrukcji producenta!

(RU) Всегда следуйте инструкции производителя!
(IT) Seguire sempre le istruzioni del produttore!
(HU) Mindig tartsa be a gyártó utasításait!
(P) Siga sempre as instruções do fabricante!
(CZ) Vždy dodržujte pokyny výrobce!

(D) Verwenden Sie zur Reinigung nur ein feuchtes Tuch!
(GB) Please only clean with a damp cloth!
(FR) N'utilisez qu'un chifon humide pour le nettoyage!
(NL) Gebruik voor de reiniging enkel een vochtige doek!
(ES) Para limpiar utilice sólo un paño húmedo!
(PL) Do czyszczenia używaj wilgotnej szmatki!

(RU) Для очистки используйте только влажную ткань!
(IT) Per la pulizia, utilizzare solo un panno umido!
(HU) A tisztításhoz elegendő egy nedves kendő használata!
(P) Para a limpeza use apenas um pano húmido!
(CZ) Pro čištění používejte pouze vlhký hadřík!

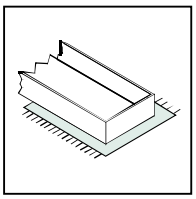

(D) Bauen Sie das Produkt auf einer Unterlage auf!
(GB) Please mount the product on a bottom support!
(FR) Montez le produit sur une base!
(NL) Monteer het product op een basis!
(ES) Monte el producto sobre una base!
(PL) Rozkładaj produkt na podkładce!

(RU) Собирайте изделие на подстилке!
(IT) Montare il prodotto su un supporto!
(HU) Az összeszereléskor helyezzen a termék alá megfelelő alátétet!
(P) Monte o produto numa superficie plana!
(CZ) Výrobek smontujte na pevném podkladu!

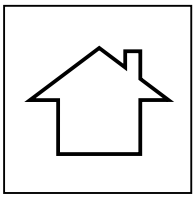

(D) Verwenden Sie das Produkt nur in Innenräumen!
(GB) Please exclusively use the product indoors!
(FR) N'utilisez le produit qu'à l'intérieur!
(NL) Gebruik het product enkel binnenshuis!
(ES) Utilice el producto sólo en interiores!
(PL) Używaj produkt tylko w pomieszczeniach wewnętrznych!

(RU) Используйте изделие только во внутренних помещениях!
(IT) Utilizzare il prodotto solo in ambienti interni!
(HU) A termék csak bel terekben használható!
(P) Use o produto apenas no interior!
(CZ) Používejte výrobek pouze uvnitř!

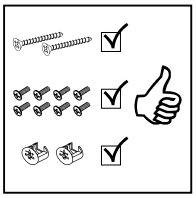

(D) Legen Sie die Beschläge zusammen und prüfen Sie die Vollständigkeit!
(GB) Please join the fittings and verify their completeness!
(FR) Pliez les raccords ensemble et vérifier qu'ils sont complets!
(NL) Leg de onderdelen samen en controleer de volledigheid!
(ES) Junte los accesorios y compruebe que están todos!
(PL) Rozłóż poszczególne części i sprawdź kompletność!

(RU) Положите фурнитуру в одно место и проверьте комплектность!
(IT) Mettere insieme le guarnizioni e verificarne la completezza!
(HU) Állítsa össze a sarokvasakat, és ellenőrizze, hogy épek-e!
(P) Coloque os encaixes juntos e verifique se estão completos!
(CZ) Složte armatury a zkontrolujte úplnost!

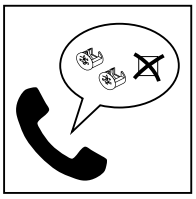

(D) Bei fehlenden Teilen kontaktieren Sie den Hersteller!
(GB) If parts are missing, please turn to the manufacturer!
(FR) En cas de pièces manquantes, veuillez contacter le fabricant!
(NL) Contacteer de fabrikant als er onderdelen ontbreken!
(ES) En el caso de que falten piezas, póngase en contacto con el fabricante!
(PL) W razie braku części skontaktuj się z producentem!

(RU) При отсутствии каких-либо частей обратитесь к производителю!
(IT) In caso di pezzi mancanti, contattare il produttore!
(HU) Ha hiányozna valamelyik elem, lépjen kapcsolatba a gyártóval!
(P) Em caso de peças em falta, entre em contato com o fabricante!
(CZ) Pro chybějící díly kontaktujte výrobce!

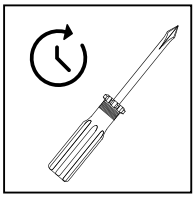

(D) Ziehen Sie die Schrauben nach einiger Zeit des Gebrauchs erneut fest!
(GB) Please re-tighten the screws after having used the product for a while!
(FR) Resserrer les vis après un certain temps d'utilisation!
(NL) Draai de schroeven na een zekere gebruikstijd opnieuw vast!
(ES) Asegure de nuevo los tornillos tras usarlo durante un tiempo!
(PL) Po pewnym czasie użytkowania ponownie dokręć śruby!

(RU) Спустя некоторое время использования подкрутите гайки!
(IT) Stringere nuovamente le viti dopo un certo periodo di utilizzo!
(HU) A használat során némi idő elteltével húzza meg újra a csavarokat!
(P) Reaperte os parafusos após algum tempo de uso!
(CZ) Po určité době používání šrouby znovu utáhněte!

466013

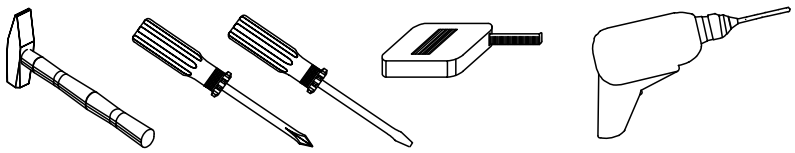

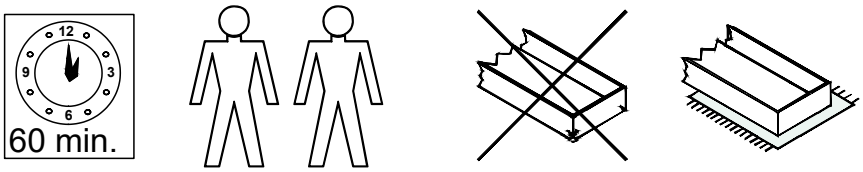

01	x1	673	395	18
02	x1	673	395	18
03	x1	848	415	18
04	x1	772	393	18
05	x1	772	96	18
06	x2	454	166	18
07	x2	672	54	18
08	x3	732	190	18
09	x3	350	120	18
10	x3	350	120	18
11	x3	690	120	18
12	x3	700	337	8
13	x2	719	387	8

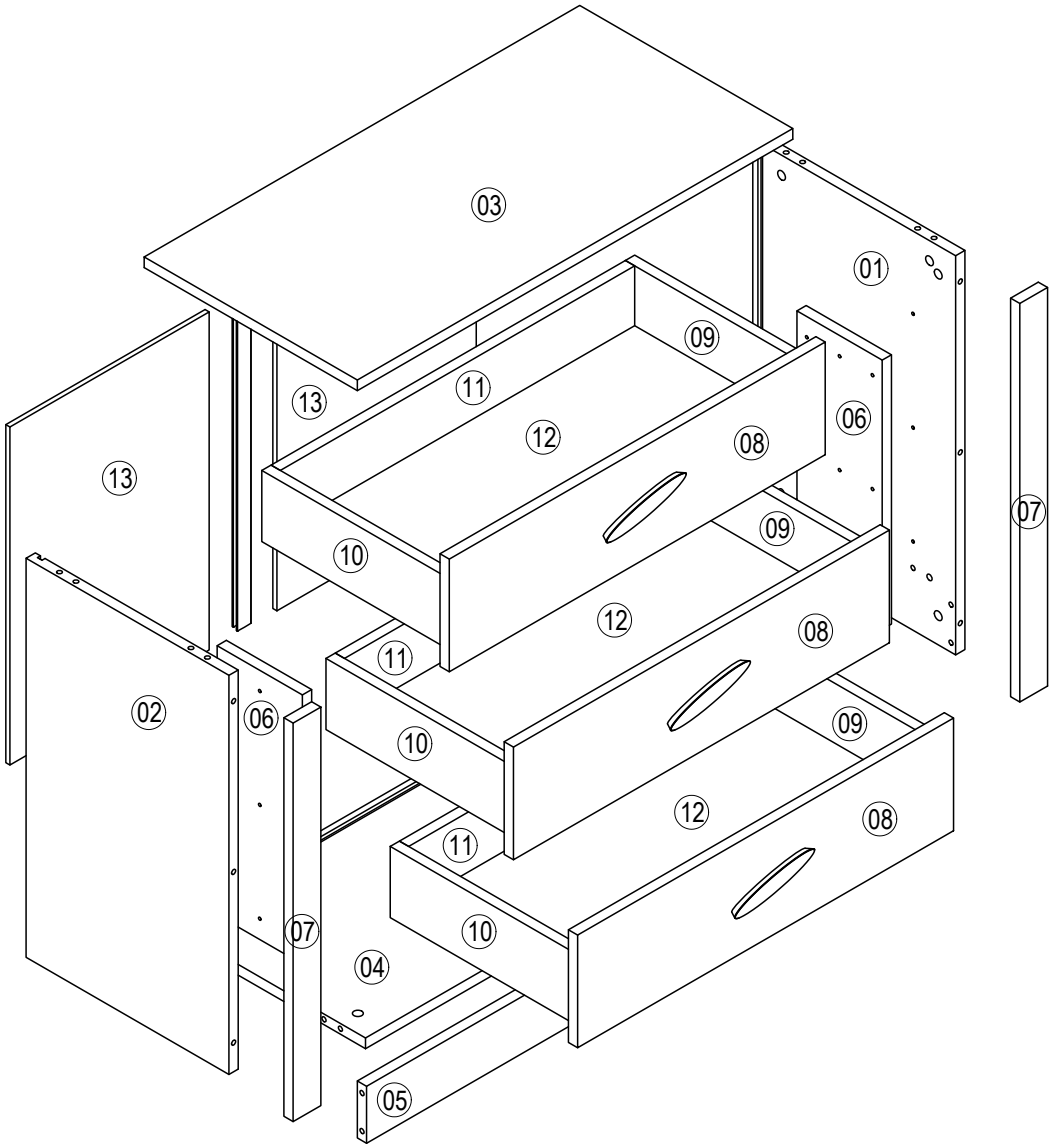

BOX 1	**ZUBEHOER**
BOX 2	**03,04,05,07,08,09,10,14**
BOX 3	**01,02,06,11,12,13**

BOX 1	✓
BOX 2	
BOX 3	

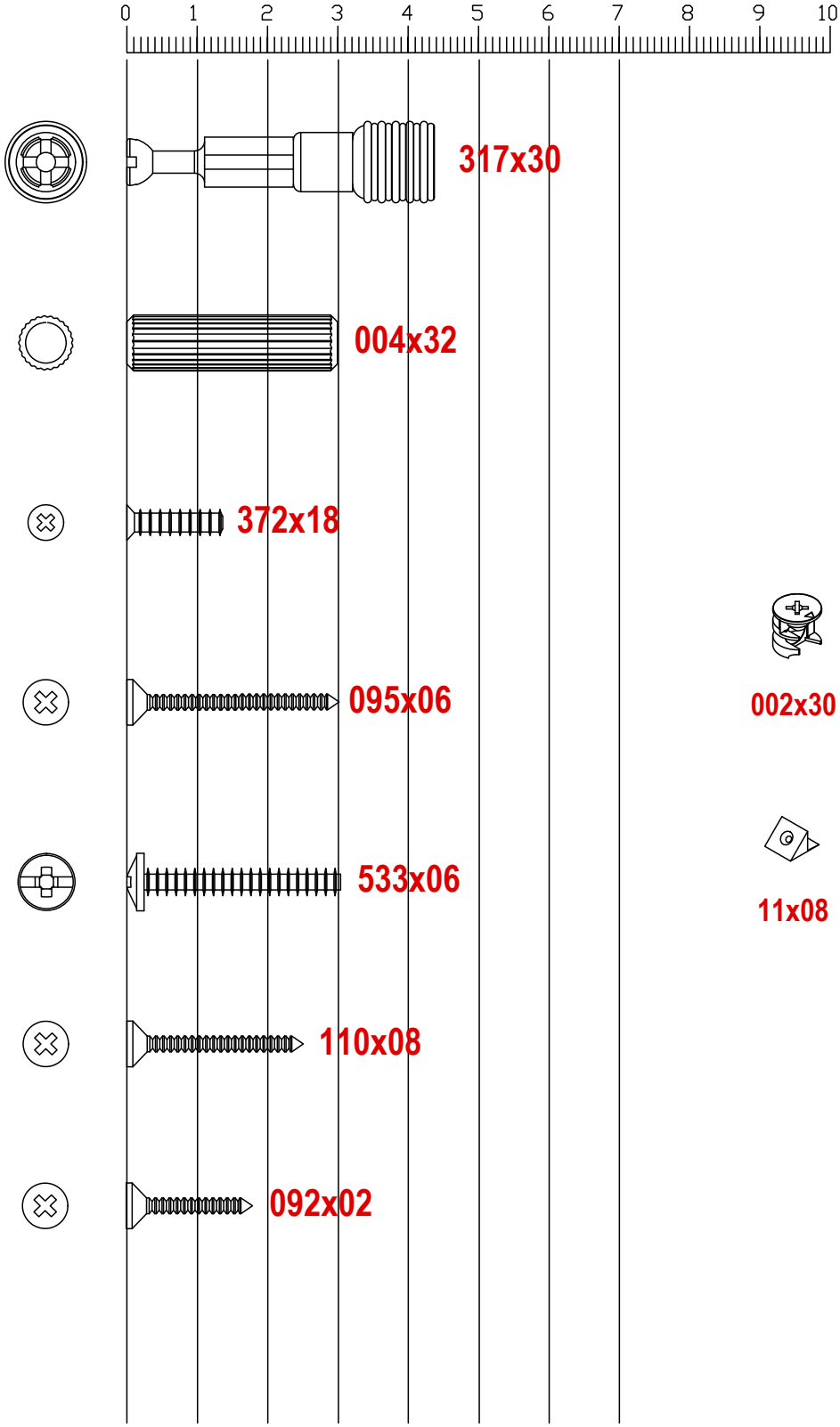

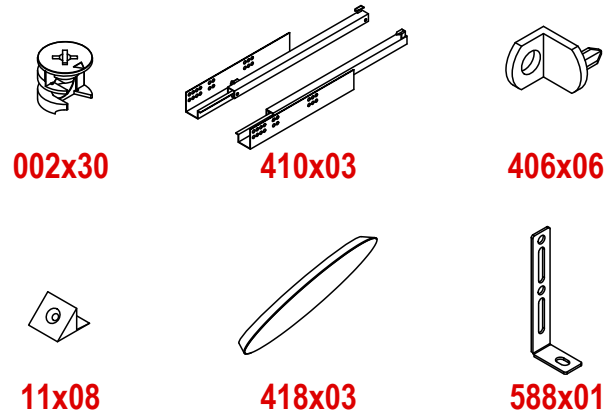

1

466013

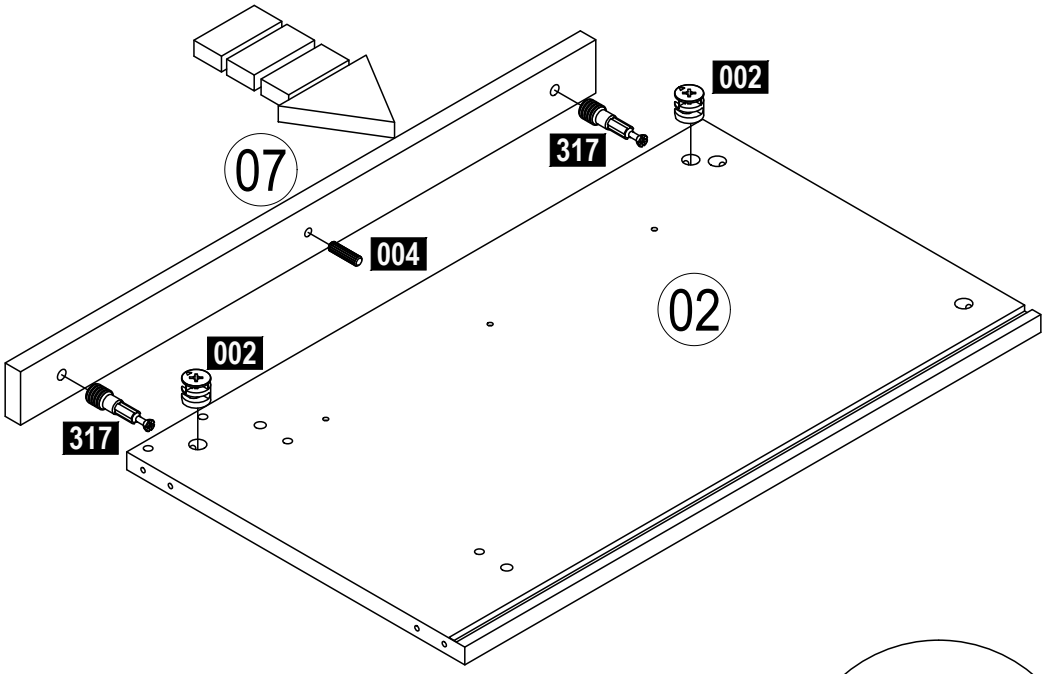
07
002
317
004
02
002
317

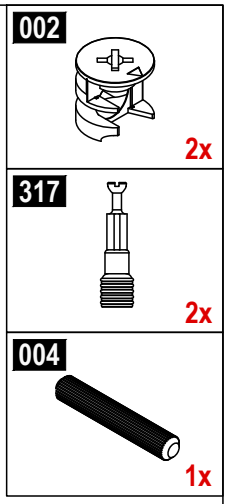
002
2x
317
2x
004
1x

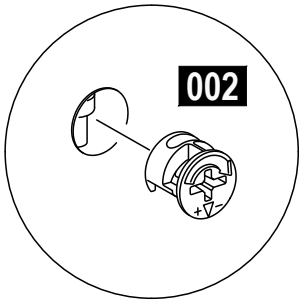
002

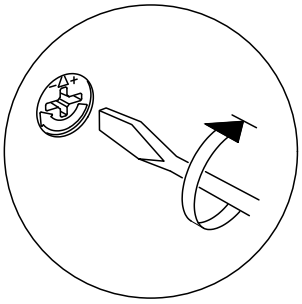

2

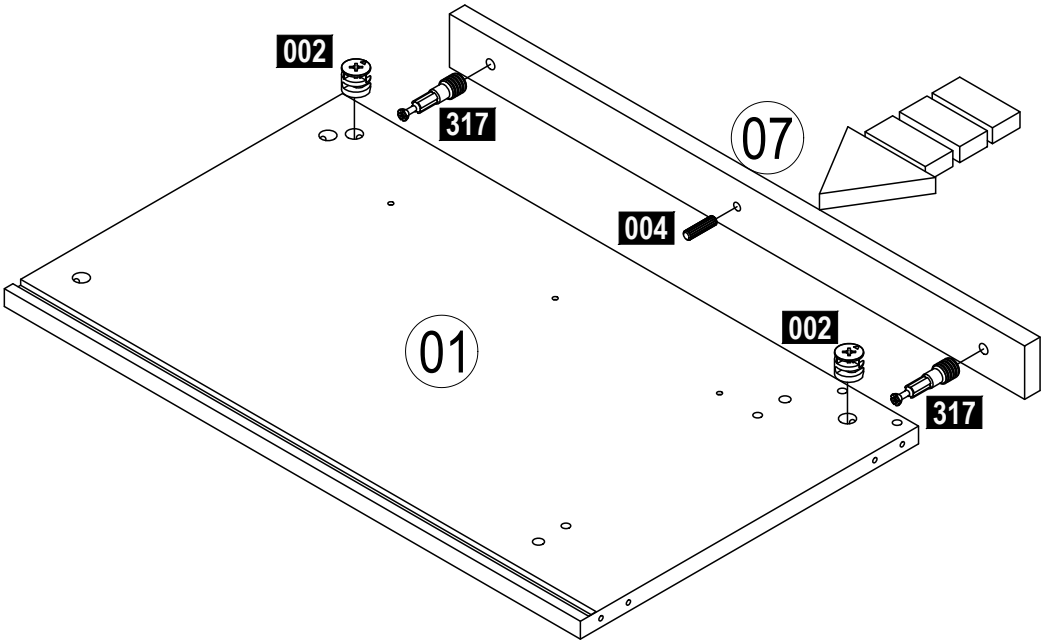
002
317
07
004
01
002
317

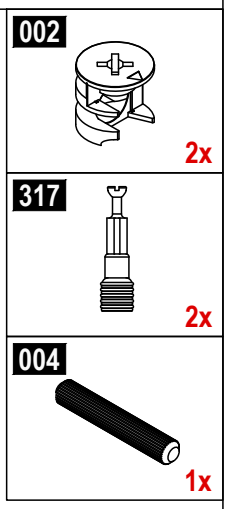
002
2x
317
2x
004
1x

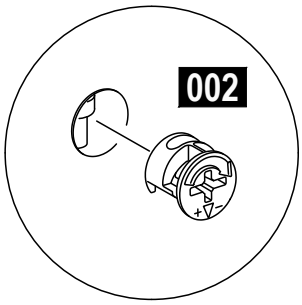
002

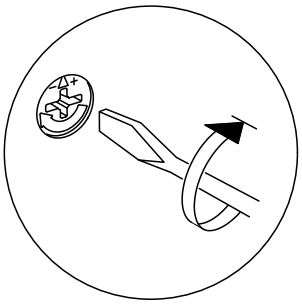

3

466013

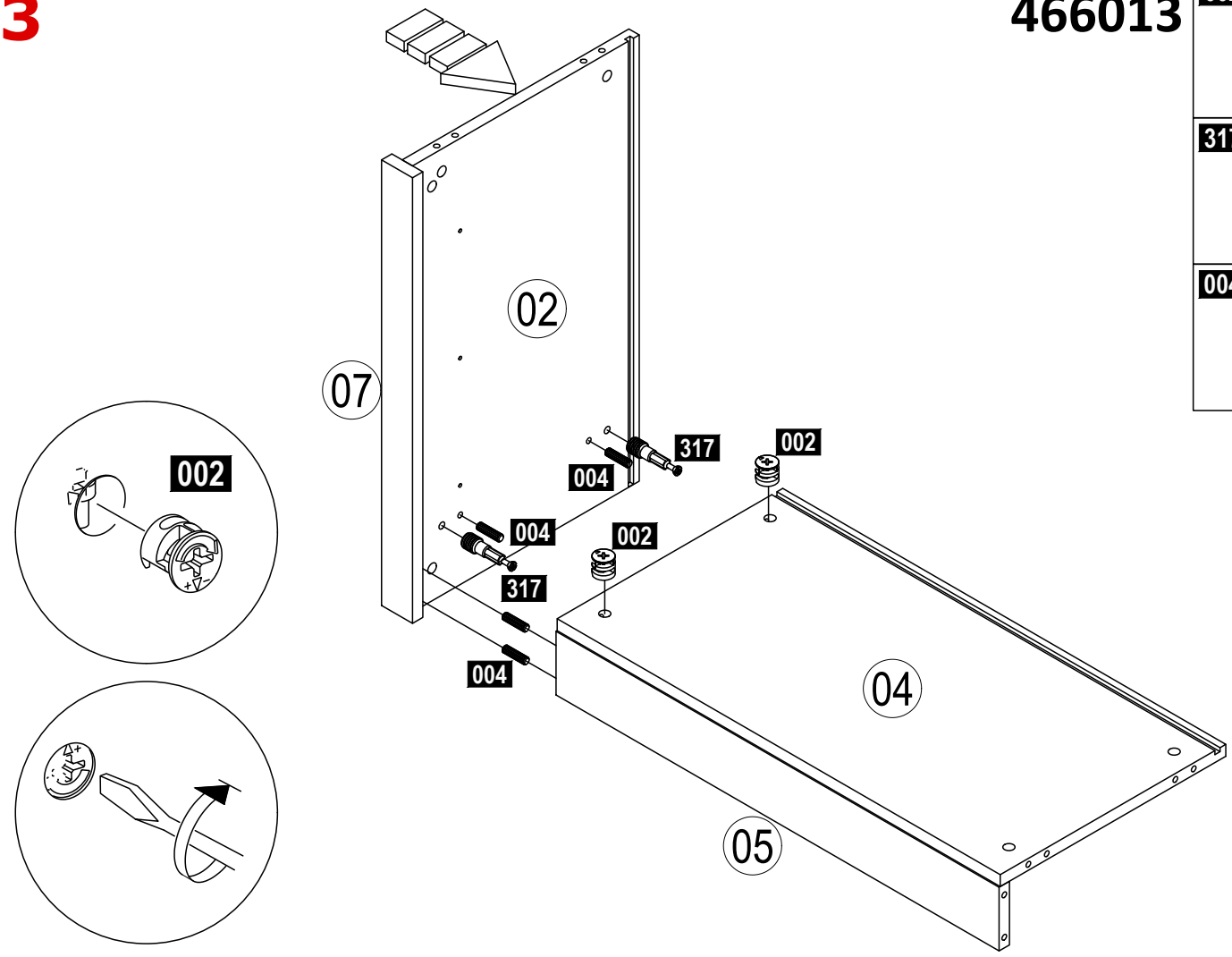
002
317
004
02
07
04
05

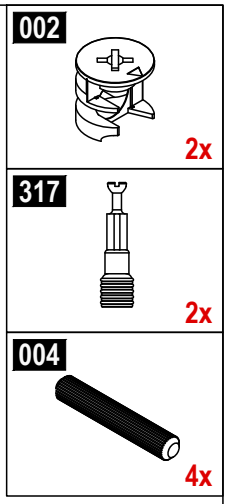
002
2x
317
2x
004
4x

4

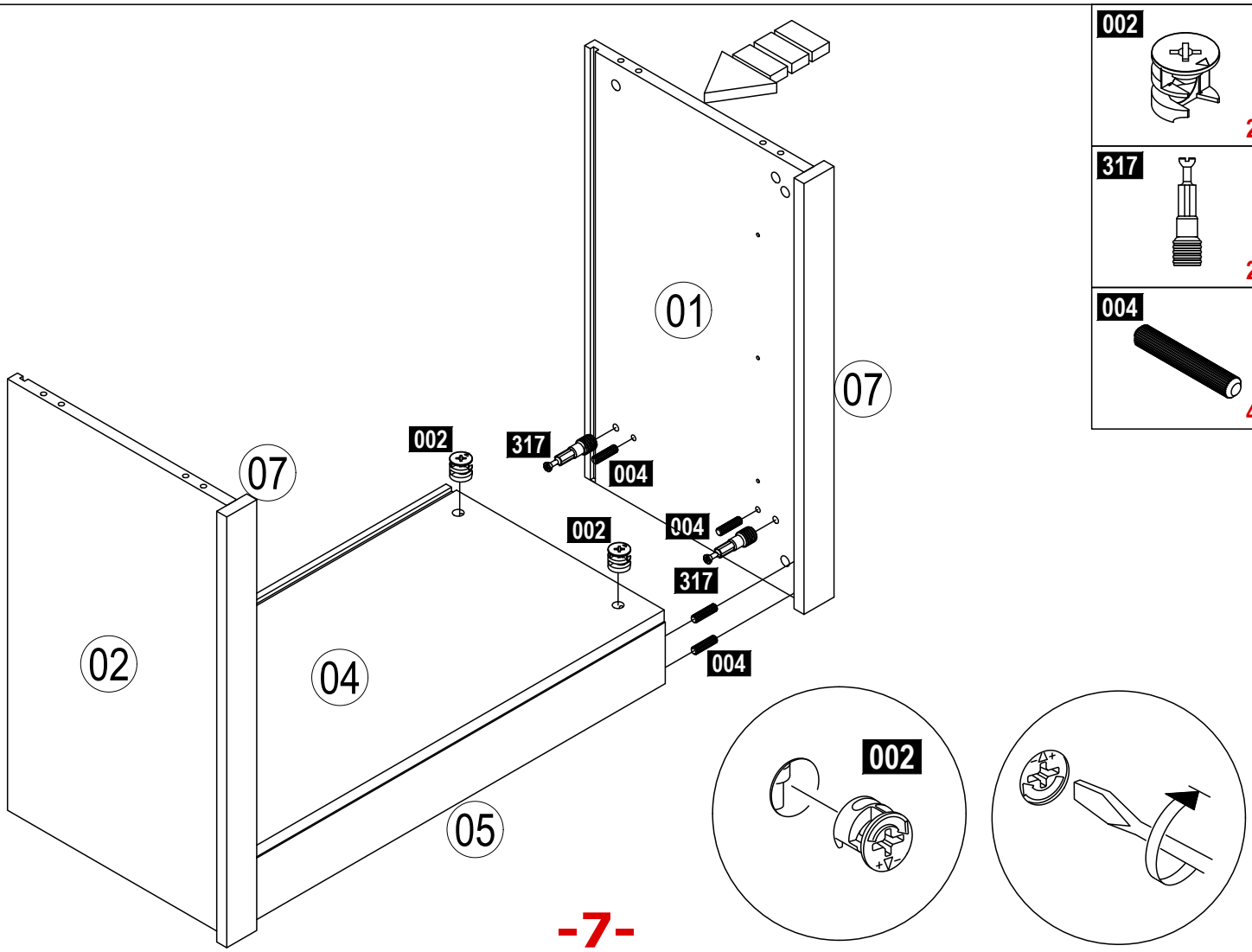
01
07
02
04
05
002
317
004

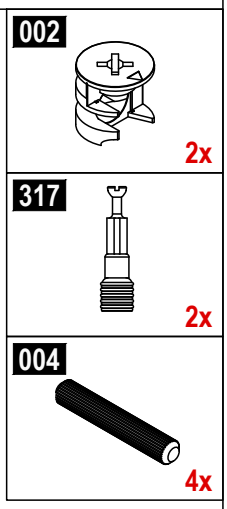
002
2x
317
2x
004
4x

5

466013

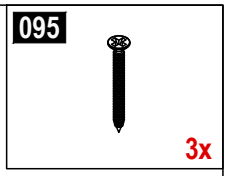
095
3x

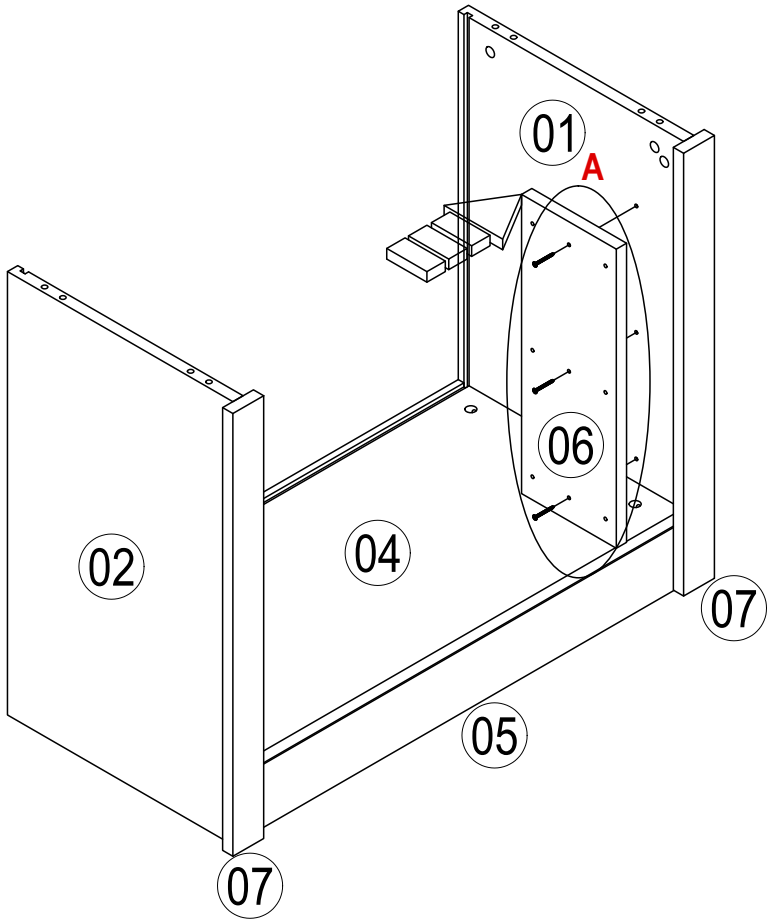
01
A
06
02
04
07
05
07

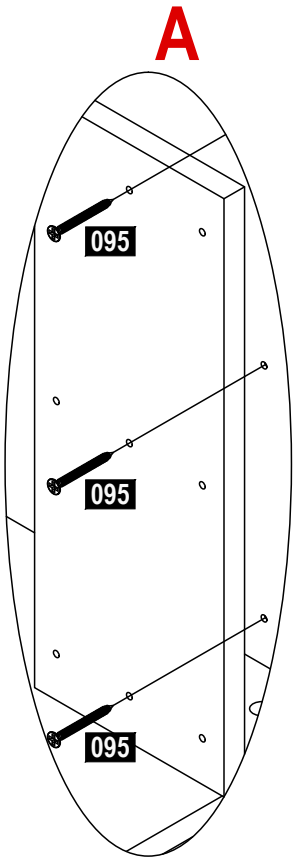
A
095
095
095

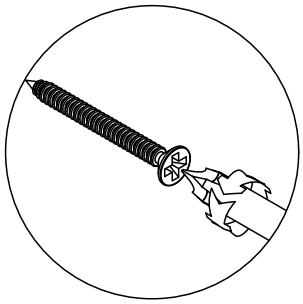

6

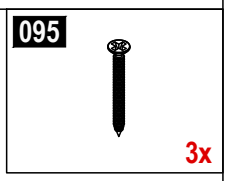
095
3x

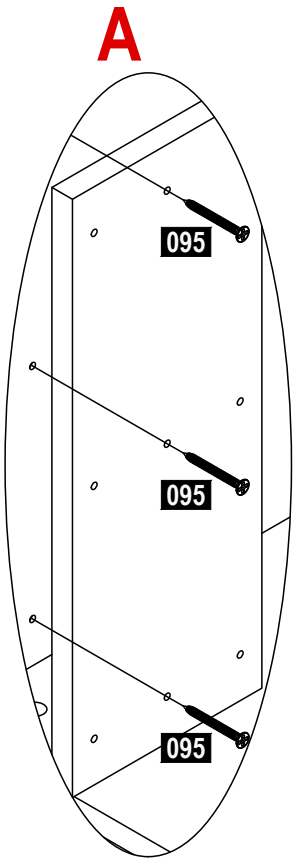
A
095
095
095

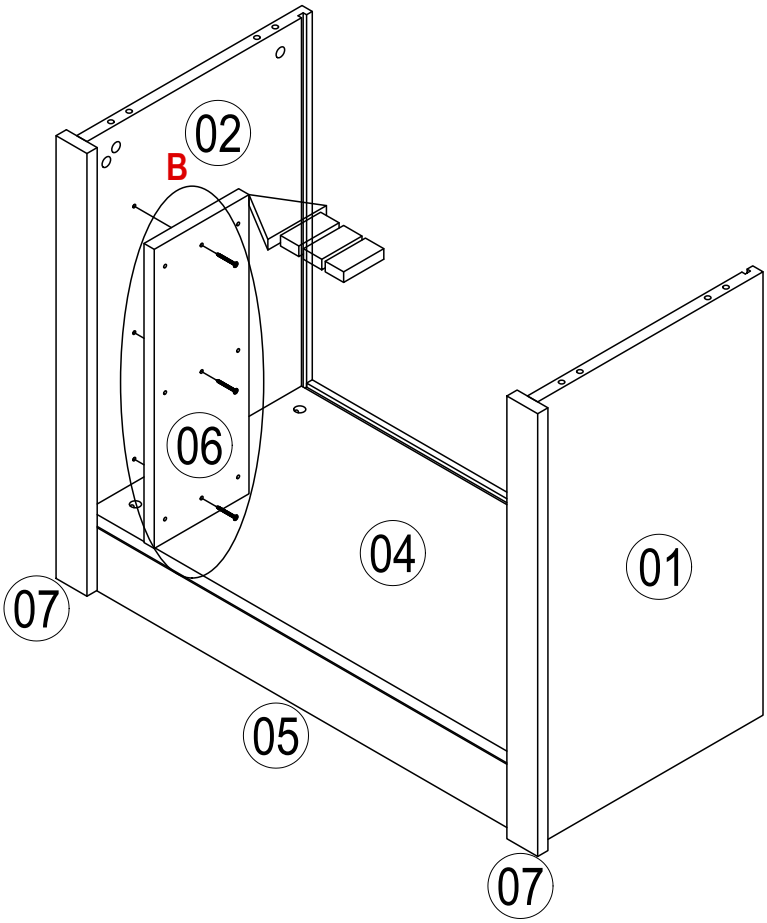
02
B
06
04
01
07
05
07

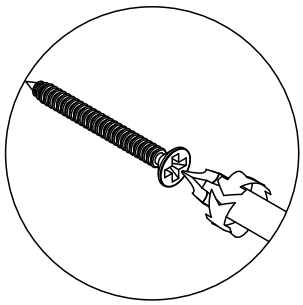

7

466013

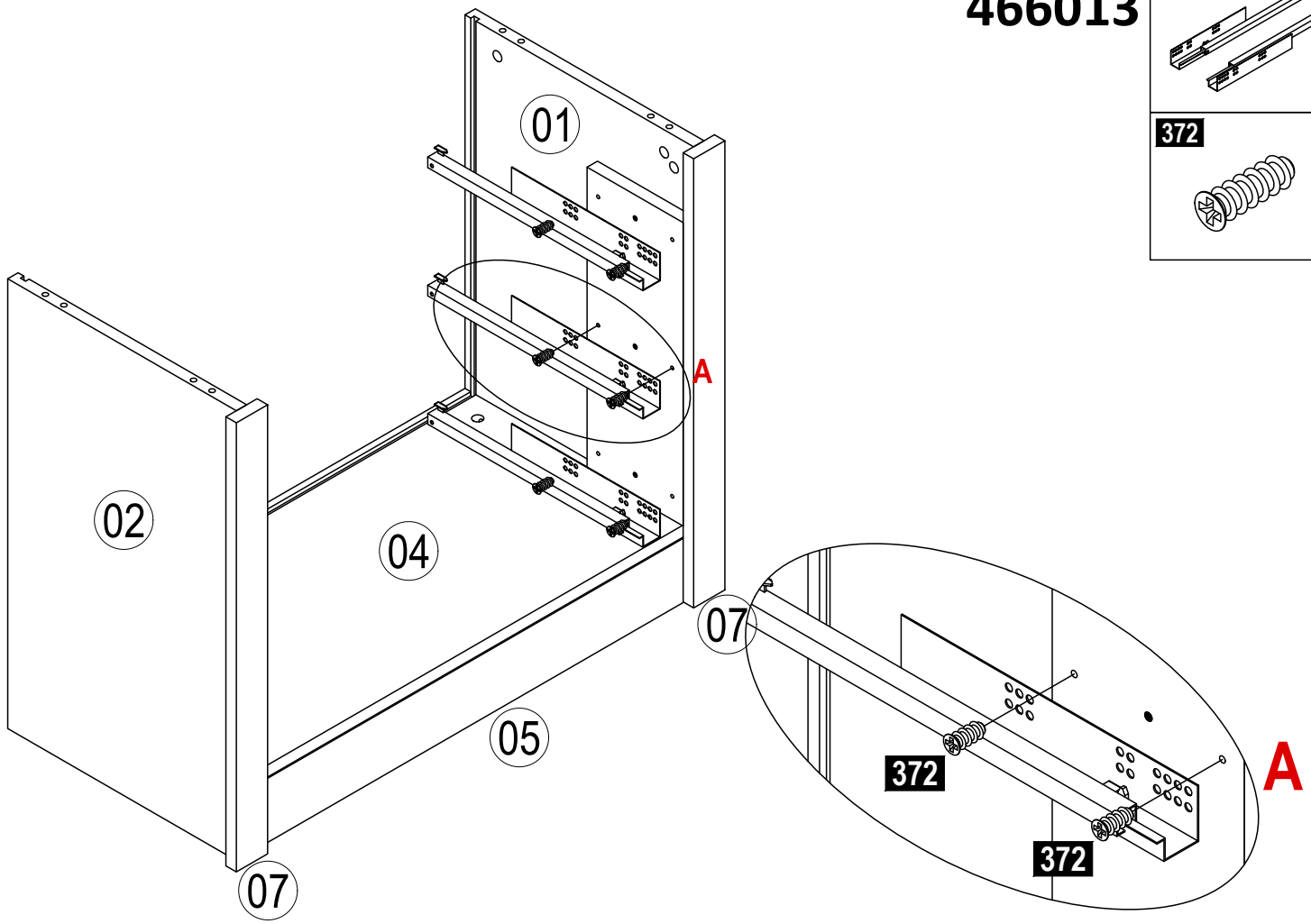
01
02
04
05
07
07
A
372
372
A

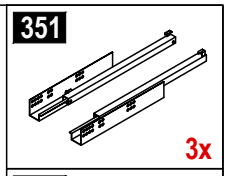
351
3x

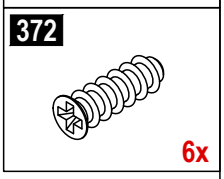
372
6x

8

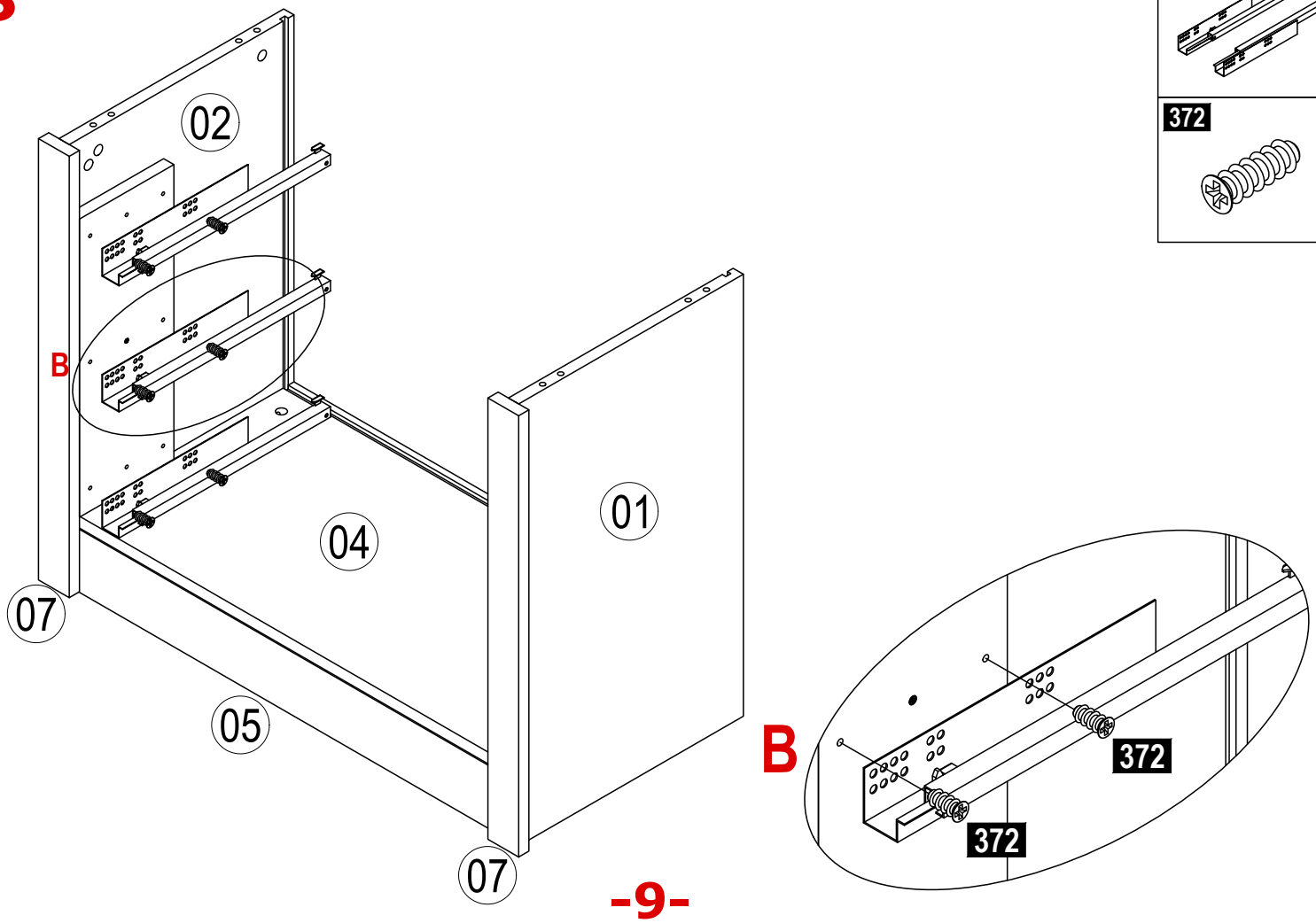
02
B
04
01
07
05
07
B
372
372

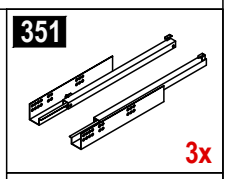
351
3x

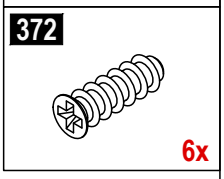
372
6x

9

466013

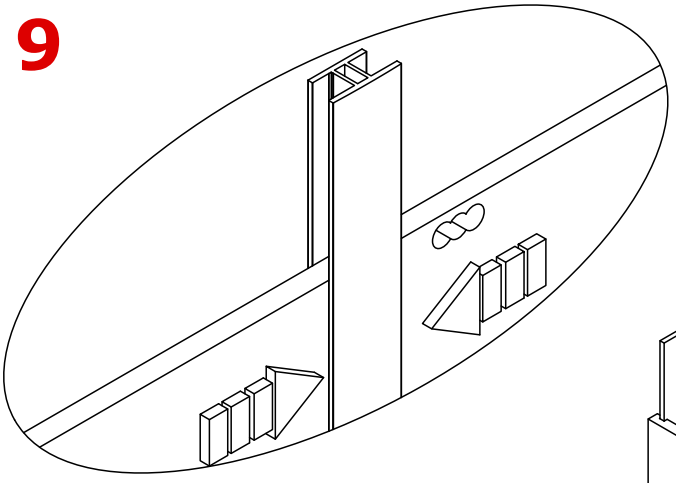

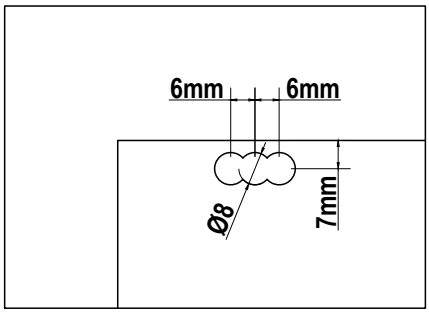
6mm
6mm
Ø8
7mm

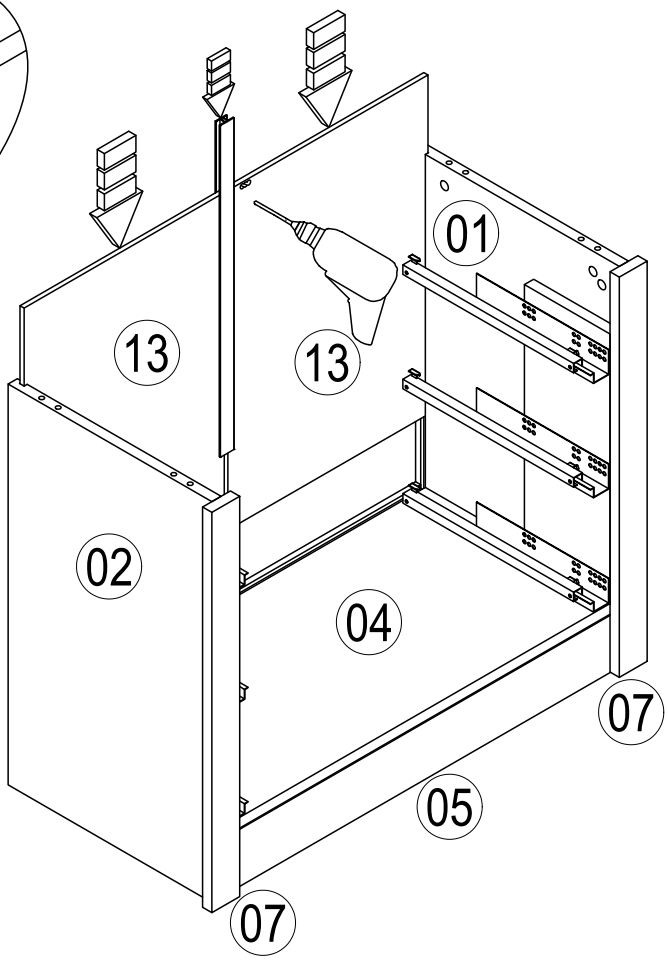
01
13
13
02
04
07
05
07

10

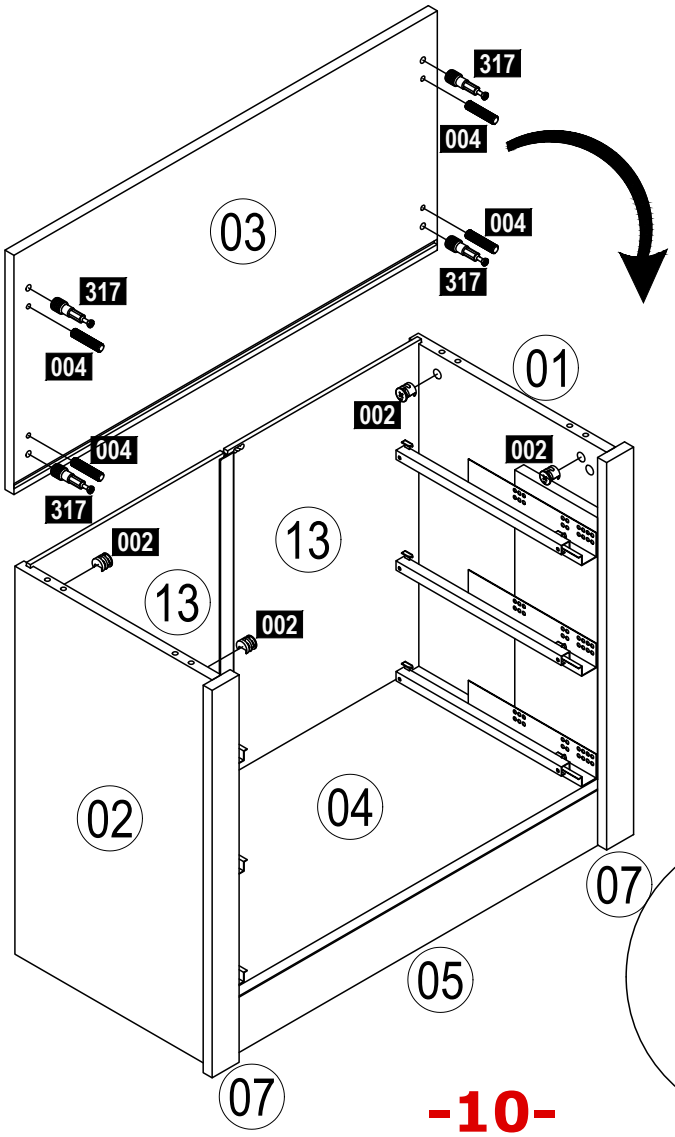
317
004
03
004
317
317
004
01
002
004
002
317
002
13
13
002
02
04
07
05
07

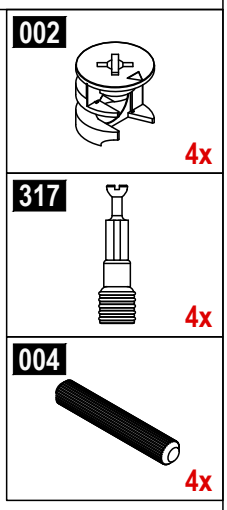
002
4x
317
4x
004
4x

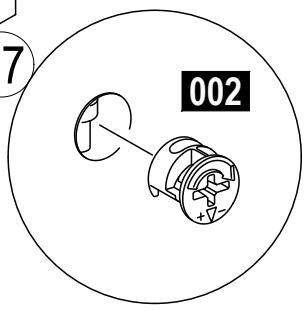
002

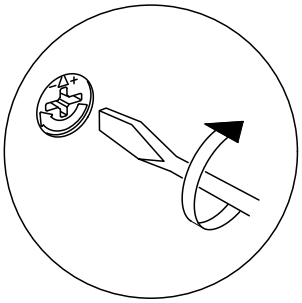

11

466013

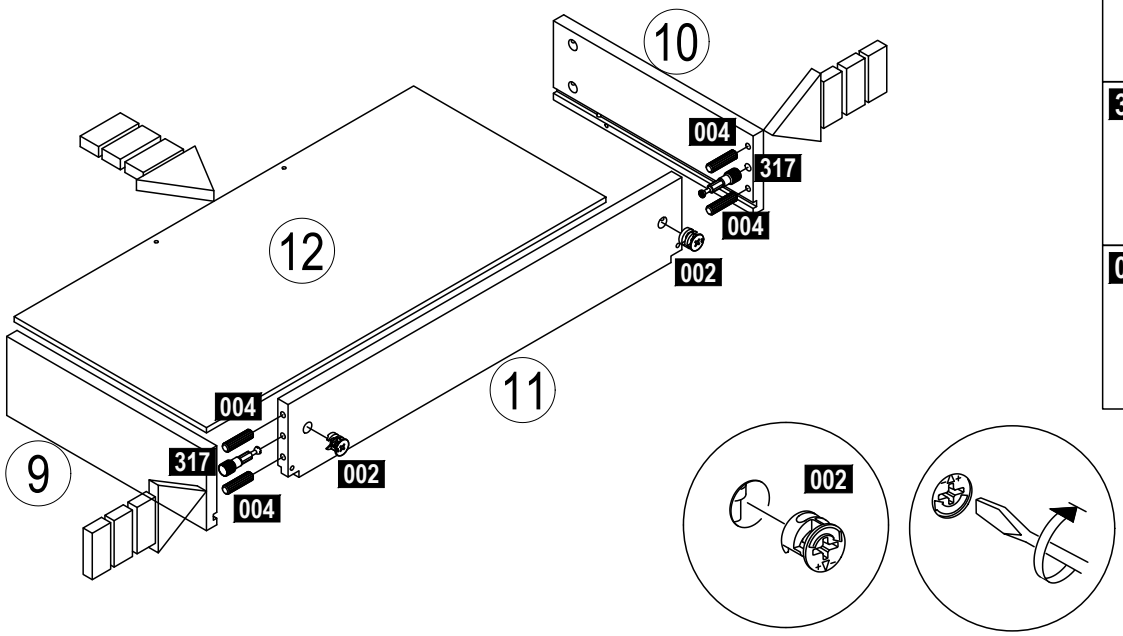

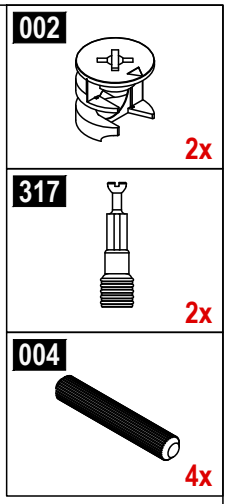

12

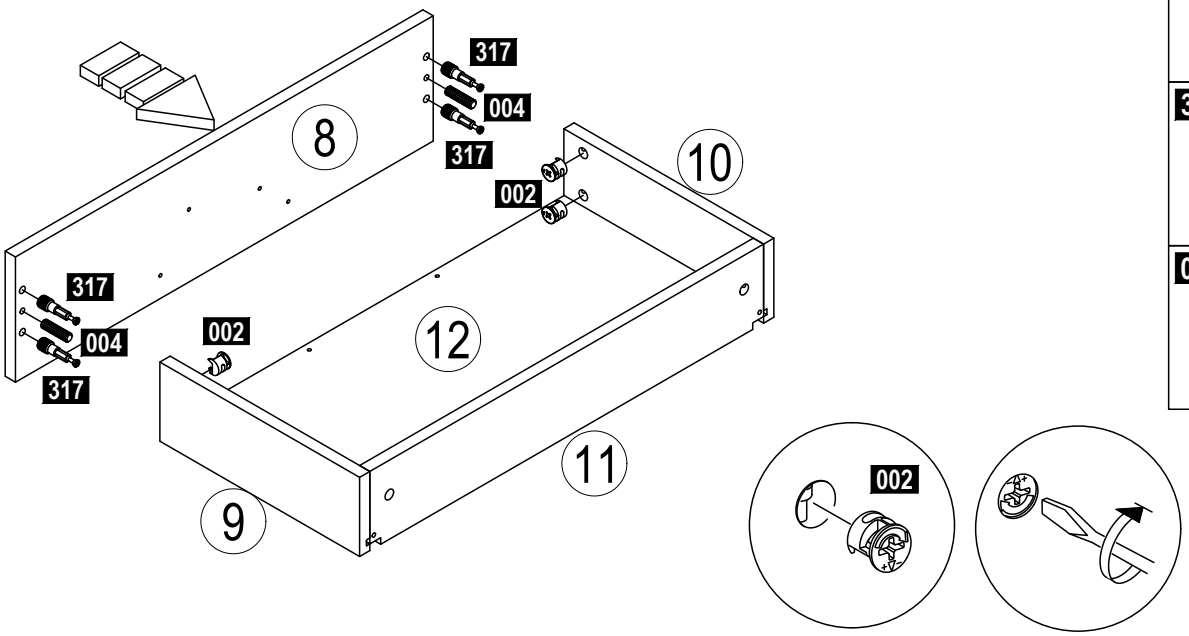

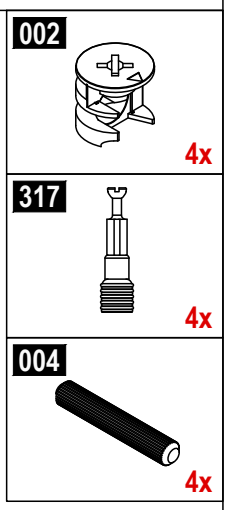

13

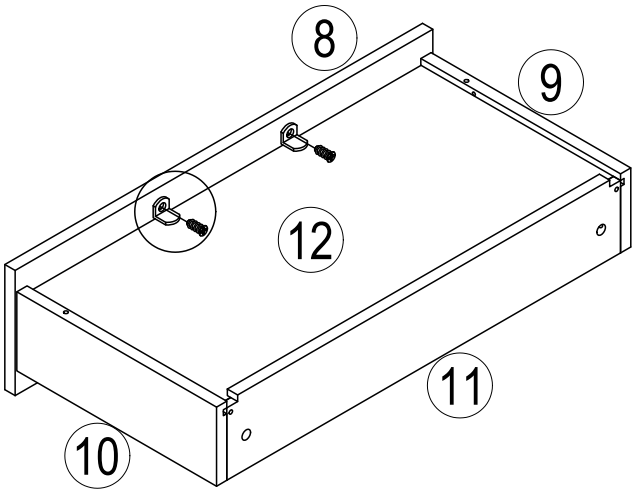

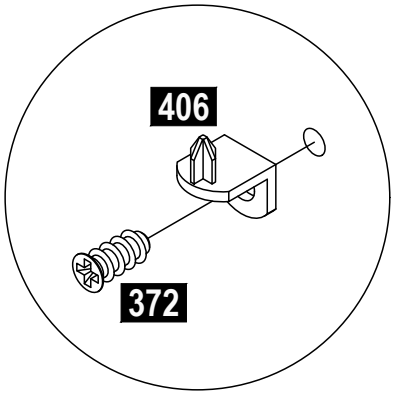

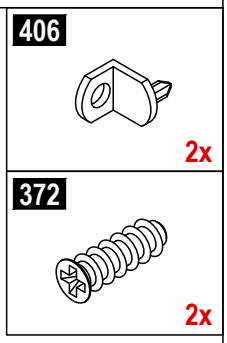

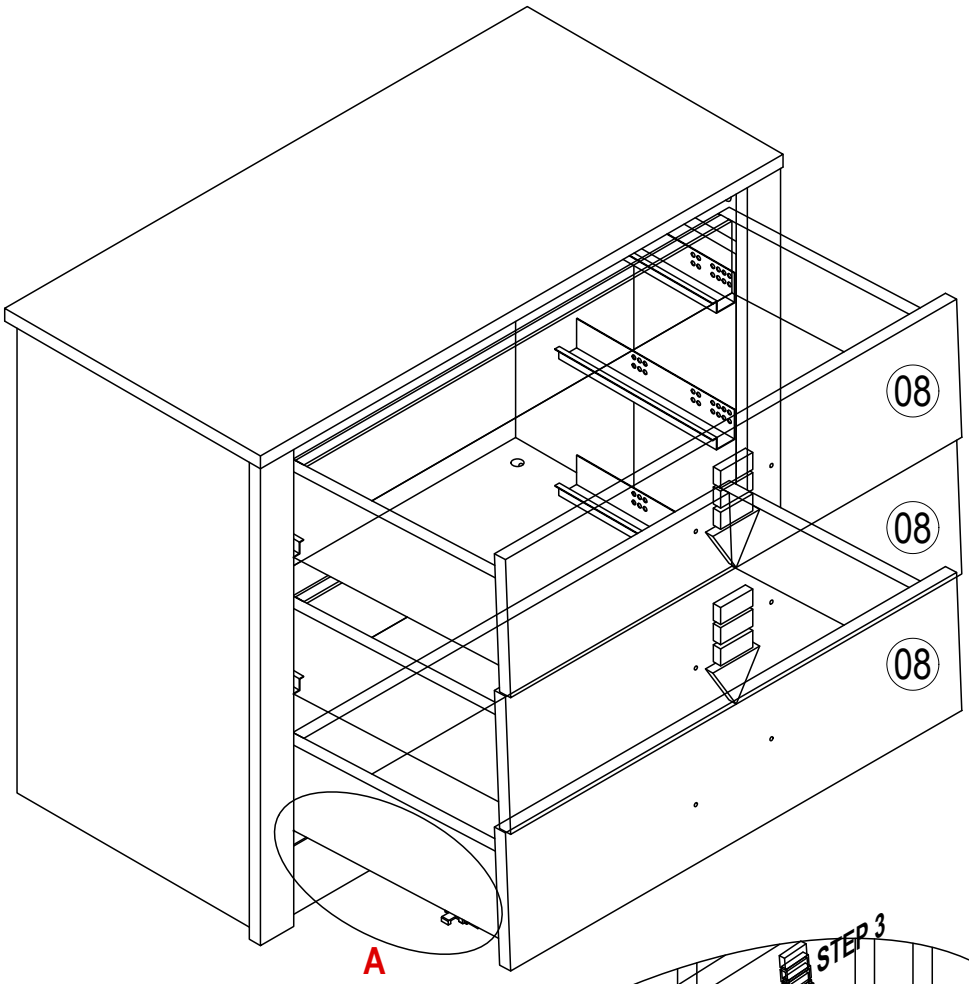

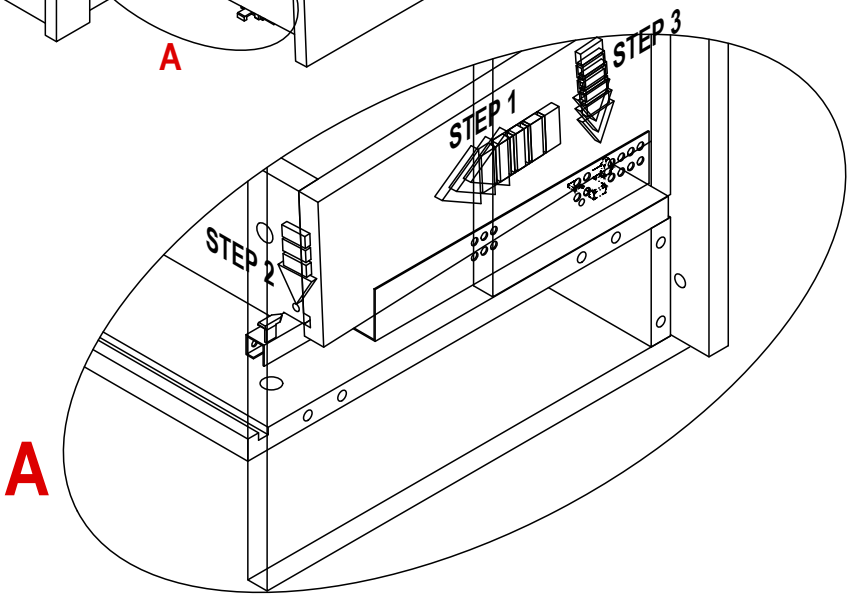

STEP 2-3

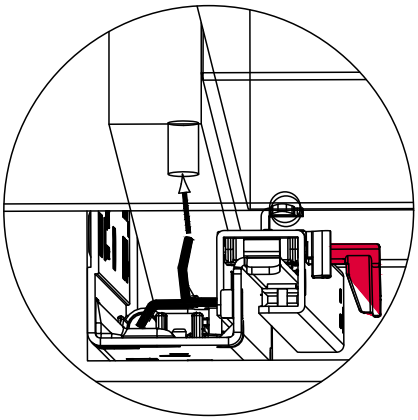

STEP 4

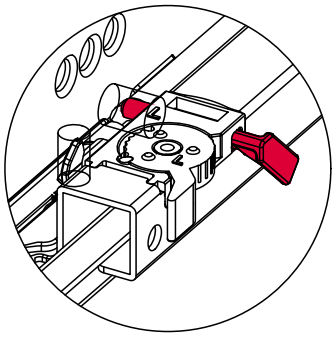

STEP 5

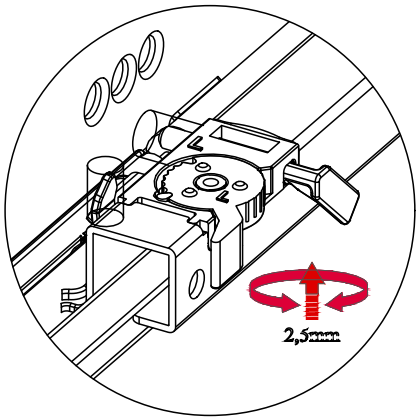

15

466013

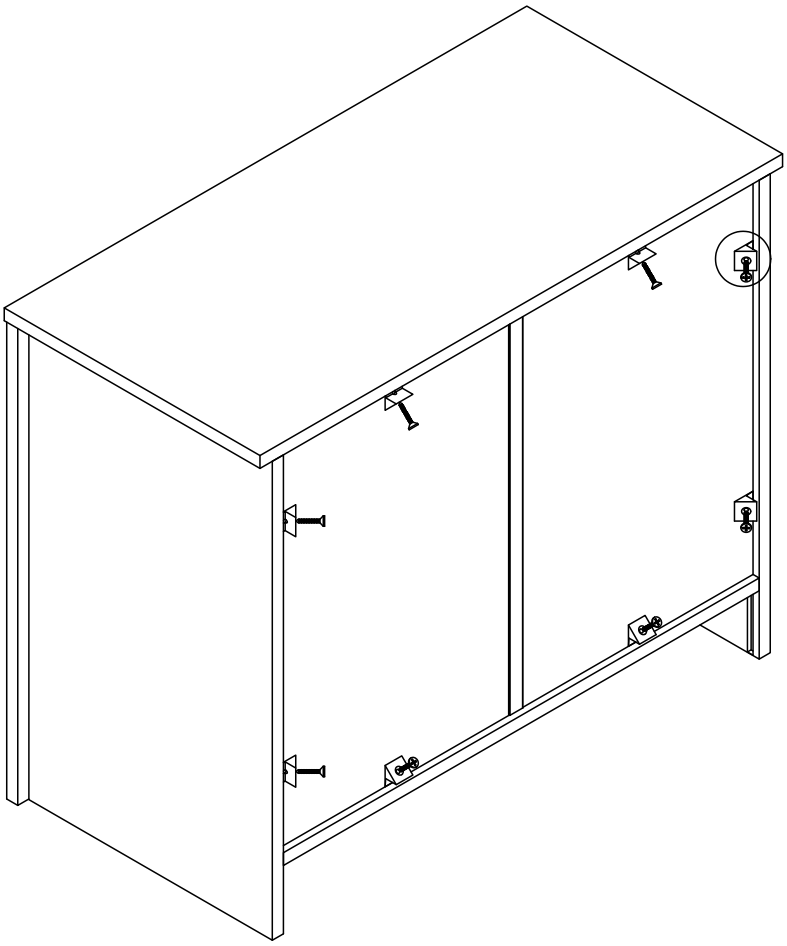

011

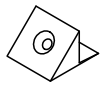

08x

011

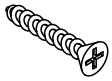

08x

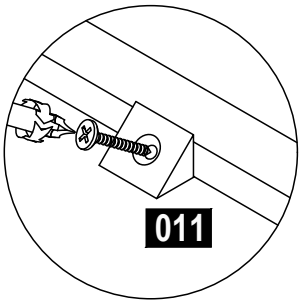

16

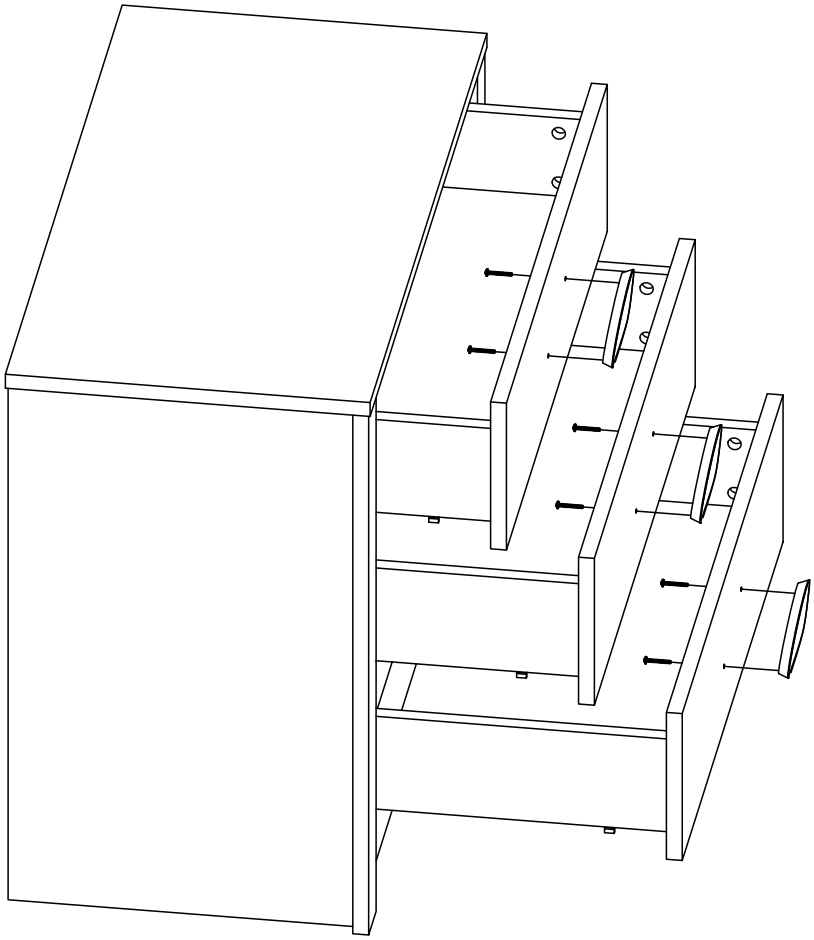

418

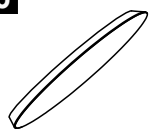

3x

533

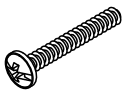

6x

17

466013

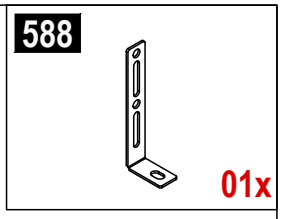

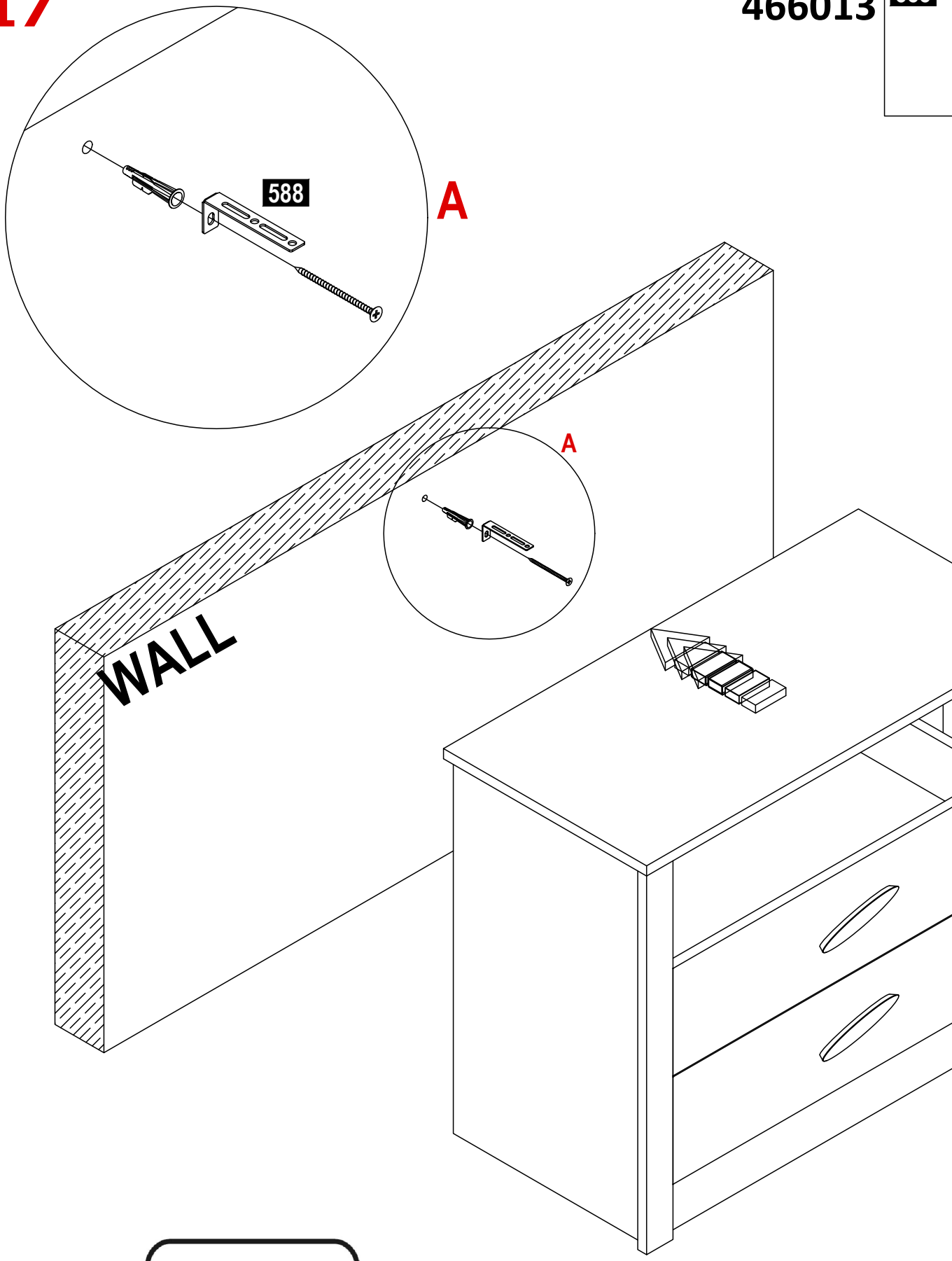

466013

092

02x

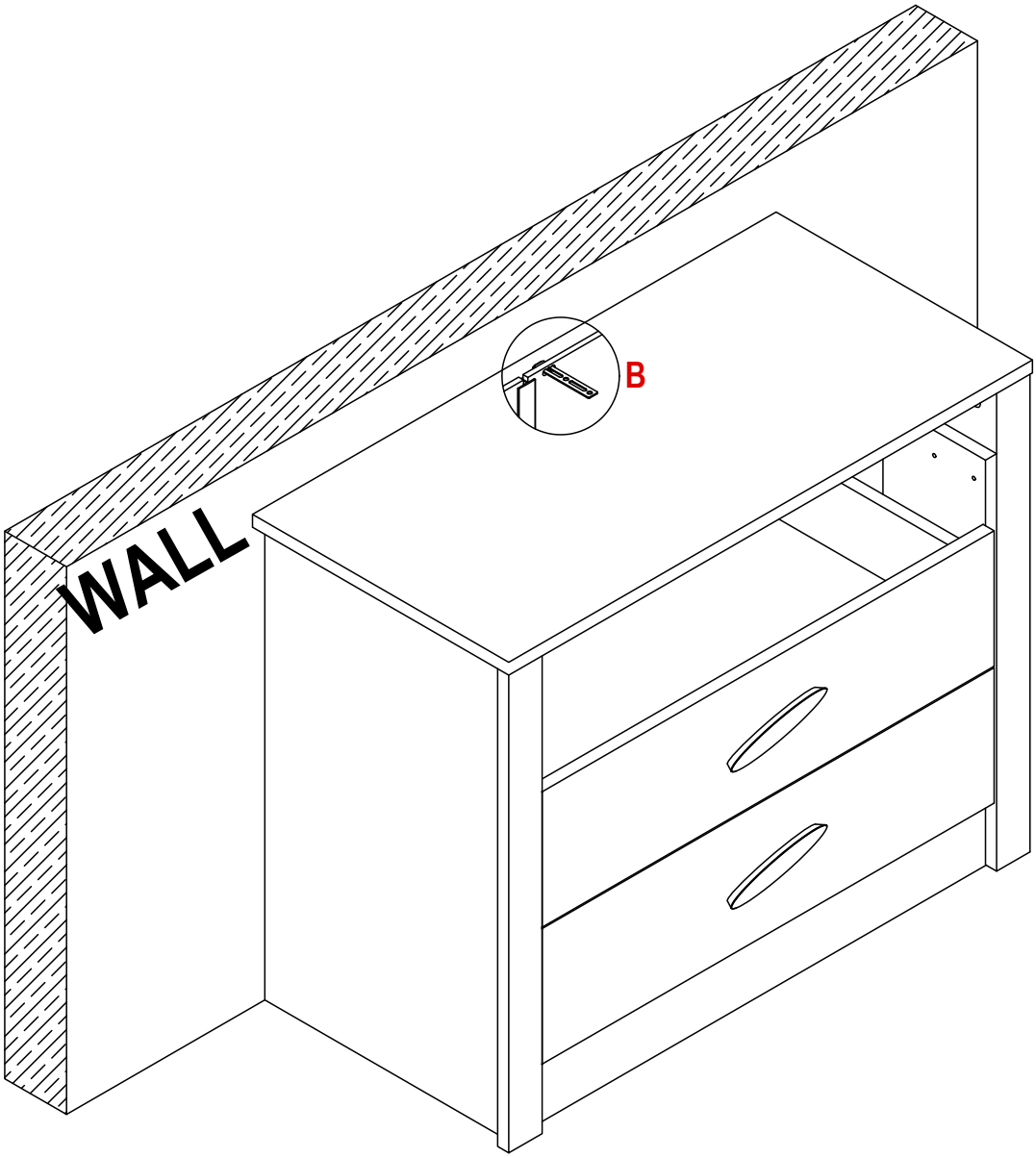

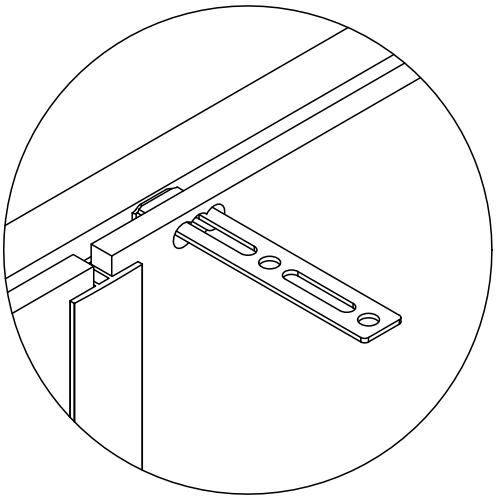

B

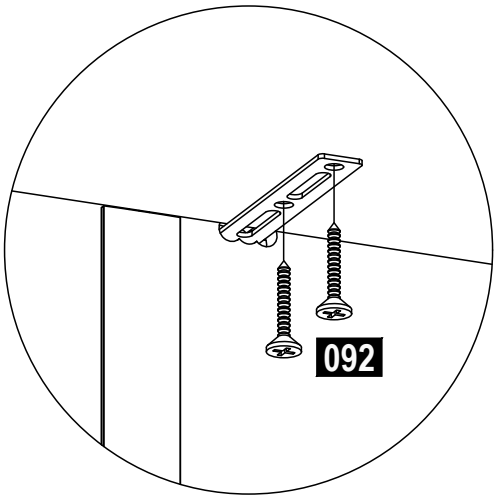

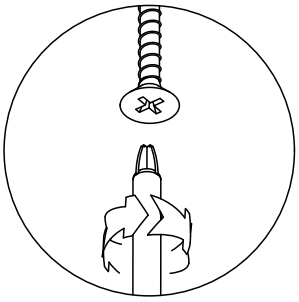

D Das Möbel muss an der Wand befestigt werden!
GB Please ensure to mount the furniture to the wall!
FR Les meubles doivent être fixés au mur!
NL Het meubel moet aan de wand worden vastgemaakt!
ES El mueble se tiene que fijar a la pared!
PL Mebel należy przymocować do ściany!

RU Мебель должна крепиться к стене!
IT Il mobile deve essere fissato alla parete!
HU A bútor a falon rögzítendő!
P O móvel tem que ser fixado na parede!
CZ Nábytek musí být připevněn ke stěně!

D Informieren Sie sich vor der Wandmontage über das geeignete Montagematerial!
GB Please get informed on suitable assembly materials before commencing the wall-mounting!
FR Renseignez-vous sur le matériel de montage approprié avant le montage mural!
NL Informeer u voor de wandmontage over het geschikte montagemateriee!
ES Infórmese antes del montaje en la pared del material apropiado de montaje!
PL Przed montażem na ścianie upewnij się, jaki jest potrzebny właściwy materiał montażowy!

RU Перед тем, как крепить мебель к стене, получите информацию о подходящем крепежном материале!
IT Prima del fissaggio alla parete, informarsi sul materiale di montaggio adatto!
HU A falra szerelés előtt tájékozódjon, hogy ehhez milyen szerelőanyagok szükségesek!
P Antes da montagem na parede, informe-se sobre o material de montagem adequado!
CZ Informujte se o vhodném montážním materiálu před montáží na stěnu!

D Beschaffen Sie sich das angemessene Material zur Wandbefestigung!
GB Please obtain suitable wall-mounting materials!
FR Procurez-vous le matériel approprié pour le montage mural!
NL Verschaf u het adequate materieel voor de wandbevestiging!
ES Procúrese el material adecuado para la fijación a la pared!
PL Zakup odpowiedni materiał do przymocowania na ścianie!

RU Приобретите соответствующий материал для крепления к стене!
IT Procurarsi il materiale opportuno per il fissaggio alla parete!
HU Szerezze be a falra szereléshez szükséges, megfelelő anyagokat!
P Obtenha o material adequado para a montagem na parede!
CZ Opatřte si vhodný materiál pro montáž na stěnu!

D Lassen Sie die Wandbefestigung von einer fachkundigen Person vornehmen!
GB Ensure all wall-mounting is carried out by competent personnel!
FR Faites effectuer le montage mural par une personne compétente!
NL Laat de wandbevestiging door een professional uitvoeren!
ES Deje que la fijación a la pared la haga un profesional!
PL Zleć przymocnowanie do ściany odpowiednio doświadczonej osobie!

RU Поручите выполнение работ по креплению к стене специалисту!
IT Far effettuare il fissaggio alla parete ad un esperto!
HU A bútor falra rögzítését végeztesse ehhez értő személlyel!
P A montagem na parede deve ser executada por uma pessoa competente!
CZ Montáž na stěnu nechte provést odborně způsobilou osobou!